Юджэн

Трансформаторы тока ТПП и ТПП-Н

Перечень номиналов
Сертификаты

2019г.

Проходные трансформаторы **ТПП-Н-0,66** и бюджетный вариант **ТПП-0,66** – изделия, предназначены для быстрого монтажа на объектах непосредственно на жилу кабеля с помощью прижимного винта или кабельной стяжки, и имеют лучшую защищенность от краж электроэнергии из-за отсутствия соединений в цепи первичного тока. Так же возможна установка на шины размером не более 50х10 мм взамен установленных трансформаторов ТШП.

В зависимости от класса точности и номинального первичного тока мы предлагаем трансформаторы **ТПП-Н** или **ТПП** с мощностью вторичной нагрузки **1; 2.5; 3; 5, 10 ВА**

Проходные измерительные трансформаторы тока **ТПП-Н**-0,66 производятся:

класс точности **0,2S**
номинальный первичный ток **250, 300, 400, 500, 600, 750, 800, 1000, 1200**А

класс точности **0,5S**
номинальный первичный ток **100, 150, 200, 250, 300, 400, 500, 600**А
номинальный вторичный ток **5**А.

Проходные измерительные трансформаторы тока **ТПП-0,66** производятся:

класс точности **0,2S**
номинальный первичный ток **750, 800, 1000, 1200, 1500, 1600, 2000**А,

класс точности **0,5S**
номинальный первичный ток **250**, **300, 400, 500, 600. 750, 800, 1000, 1200, 1500, 1600, 2000**А
номинальный вторичный ток **5**А.

Проходные измерительные трансформаторы тока **ТПП-Н-0,66**, **ТПП-0,66** допущены к применению в качестве средств измерения в Республике Беларусь, Российской Федерации и Республике Казахстан.

Трансформаторы тока измерительные **ТПП-Н-0,66**, **ТПП-0,66** соответствуют требованиям технического регламента Таможенного союза "О безопасности низковольтного оборудования" ТР ТС 004/2011 (ГОСТ 12.2.007.0-75).

Возможны два варианта крепления - с использованием прижимных винтов или с использованием хомута пластикового.

Изготовитель гарантирует соответствие трансформатора требованиям ГОСТ 7746-2001, ТУ BY 300220471.004-2013 при соблюдении потребителем условий эксплуатации, транспортирования и хранения.

Гарантийный срок эксплуатации – 8 лет со дня ввода в эксплуатацию, но не более восьми с половиной лет с момента отгрузки с предприятия-изготовителя.

Межповерочный интервал - 8 лет.

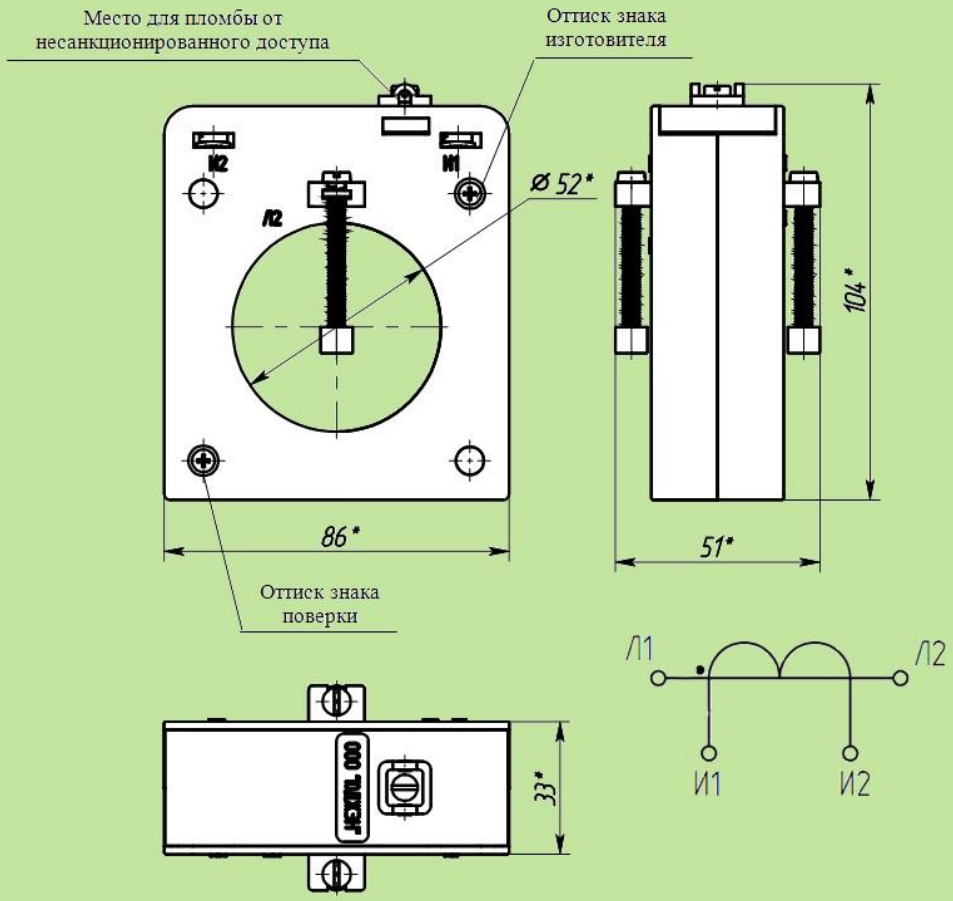

* - размер для справок

Рис. А.1 Габаритный чертеж, схема электрическая принципиальная

Рис. А.2 Внешний вид трансформатора ТПП и ТПП-Н

Рис. А.3 Внешний вид трансформатора ТПП и ТПП-Н на обьекте

Рис. А.4 Варианты крепления к шине или кабелю трансформатора ТПП и ТПП-Н

Трансформаторы тока ТПП-Н и ТПП классом точности 0,2s

№ п/п	Наименование товара	Единица измерения	
1	Трансформатор ТПП-Н-0,66-0,2S-250/5-1-У3	шт	
2	Трансформатор ТПП-Н-0,66-0,2S-300/5-1-У3	шт	
3	Трансформатор ТПП-Н-0,66-0,2S-400/5-2,5-У3	шт	
4	Трансформатор ТПП-Н-0,66-0,2S-500/5-2,5-У3	шт	
5	Трансформатор ТПП-Н-0,66-0,2S-600/5-2,5-У3	шт	
6	Трансформатор ТПП-Н-0,66-0,2S-750/5-2,5-У3	шт	
7	Трансформатор ТПП-Н-0,66-0,2S-800/5-2,5-У3	шт	
8	Трансформатор ТПП-Н-0,66-0,2S-1000/5-3-У3	шт	
9	Трансформатор ТПП-Н-0,66-0,2S-1200/5-3-У3	шт	
10	Трансформатор ТПП-0,66-0,2S-750/5-1-У3	шт	
11	Трансформатор ТПП-0,66-0,2S-750/5-5-У3	шт	
12	Трансформатор ТПП-0,66-0,2S-800/5-1-У3	шт	
13	Трансформатор ТПП-0,66-0,2S-800/5-5-У3	шт	
14	Трансформатор ТПП-0,66-0,2S-1000/5-1-У3	шт	
15	Трансформатор ТПП-0,66-0,2S-1000/5-3-У3	шт	
16	Трансформатор ТПП-0,66-0,2S-1000/5-5-У3	шт	
17	Трансформатор ТПП-0,66-0,2S-1200/5-1-У3	шт	
18	Трансформатор ТПП-0,66-0,2S-1200/5-5-У3	шт	
19	Трансформатор ТПП-0,66-0,2S-1500/5-2,5-У3	шт	
20	Трансформатор ТПП-0,66-0,2S-1500/5-5-У3	шт	
21	Трансформатор ТПП-0,66-0,2S-1600/5-2,5-У3	шт	
22	Трансформатор ТПП-0,66-0,2S-1600/5-5-У3	шт	
23	Трансформатор ТПП-0,66-0,2S-2000/5-5-У3	шт	
24	Трансформатор ТПП-0,66-0,2S-2000/5-10-У3	шт	

Трансформаторы тока ТПП-Н и ТПП классом точности 0,5s

№ п/п	Наименование товара	Единица измерения	
1	Трансформатор ТПП-Н-0,66-0,5S-100/5-1-У3	шт	
2	Трансформатор ТПП-Н-0,66-0,5S-150/5-1-У3	шт	
3	Трансформатор ТПП-Н-0,66-0,5S-200/5-1-У3	шт	
4	Трансформатор ТПП-Н-0,66-0,5S-250/5-1-У3	шт	
5	Трансформатор ТПП-Н-0,66-0,5S-300/5-1-У3	шт	
6	Трансформатор ТПП-Н-0,66-0,5S-400/5-2,5-У3	шт	
7	Трансформатор ТПП-Н-0,66-0,5S-500/5-2,5-У3	шт	
8	Трансформатор ТПП-Н-0,66-0,5S-600/5-2,5-У3	шт	
9	Трансформатор ТПП-0,66-0,5S-250/5-1-У3	шт	
10	Трансформатор ТПП-0,66-0,5S-250/5-2,5-У3	шт	
11	Трансформатор ТПП-0,66-0,5S-300/5-1-У3	шт	
12	Трансформатор ТПП-0,66-0,5S-300/5-2,5-У3	шт	
13	Трансформатор ТПП-0,66-0,5S-400/5-1-У3	шт	
14	Трансформатор ТПП-0,66-0,5S-400/5-3-У3	шт	
15	Трансформатор ТПП-0,66-0,5S-400/5-5-У3	шт	
16	Трансформатор ТПП-0,66-0,5S-500/5-1-У3	шт	
17	Трансформатор ТПП-0,66-0,5S-500/5-2,5-У3	шт	
18	Трансформатор ТПП-0,66-0,5S-500/5-3-У3	шт	
19	Трансформатор ТПП-0,66-0,5S-500/5-5-У3	шт	
20	Трансформатор ТПП-0,66-0,5S-600/5-2,5-У3	шт	
21	Трансформатор ТПП-0,66-0,5S-600/5-5-У3	шт	
22	Трансформатор ТПП-0,66-0,5S-750/5-3-У3	шт	
23	Трансформатор ТПП-0,66-0,5S-750/5-5-У3	шт	
24	Трансформатор ТПП-0,66-0,5S-800/5-3-У3	шт	
25	Трансформатор ТПП-0,66-0,5S-800/5-5-У3	шт	
26	Трансформатор ТПП-0,66-0,5S-1000/5-3-У3	шт	
27	Трансформатор ТПП-0,66-0,5S-1000/5-5-У3	шт	
28	Трансформатор ТПП-0,66-0,5S-1200/5-5-У3	шт	
29	Трансформатор ТПП-0,66-0,5S-1500/5-10-У3	шт	
30	Трансформатор ТПП-0,66-0,5S-1600/5-10-У3	шт	
31	Трансформатор ТПП-0,66-0,5S-2000/5-10-У3	шт	

ГОСУДАРСТВЕННЫЙ КОМИТЕТ
ПО СТАНДАРТИЗАЦИИ
РЕСПУБЛИКИ БЕЛАРУСЬ

STATE COMMITTEE FOR
STANDARDIZATION OF THE
REPUBLIC OF BELARUS

СЕРТИФИКАТ

ОБ УТВЕРЖДЕНИИ ТИПА СРЕДСТВ ИЗМЕРЕНИЙ

PATTERN APPROVAL CERTIFICATE
OF MEASURING INSTRUMENTS

НОМЕР СЕРТИФИКАТА:
CERTIFICATE NUMBER: 11631

ДЕЙСТВИТЕЛЕН ДО:
VALID TILL: 29 марта 2023 г.

Настоящий сертификат удостоверяет, что на основании положительных результатов государственных испытаний утвержден тип средств измерений

"Трансформаторы тока измерительные ТПП-0,66",

изготовитель - **ООО "Юджэн", г. Новополоцк Витебской обл., Республика Беларусь (BY),**

который зарегистрирован в Государственном реестре средств измерений под номером **РБ 03 13 5074 18** и допущен к применению в Республике Беларусь с 29 марта 2018 г.

Описание типа средств измерений приведено в приложении и является неотъемлемой частью настоящего сертификата.

Председатель комитета В.В.Назаренко
29 марта 2018 г.

ГОСУДАРСТВЕННЫЙ КОМИТЕТ
ПО СТАНДАРТИЗАЦИИ
РЕСПУБЛИКИ БЕЛАРУСЬ

STATE COMMITTEE FOR
STANDARDIZATION OF THE
REPUBLIC OF BELARUS

СЕРТИФИКАТ

ОБ УТВЕРЖДЕНИИ ТИПА СРЕДСТВ ИЗМЕРЕНИЙ

PATTERN APPROVAL CERTIFICATE
OF MEASURING INSTRUMENTS

НОМЕР СЕРТИФИКАТА:
CERTIFICATE NUMBER: 11174

ДЕЙСТВИТЕЛЕН ДО:
VALID TILL: 23 июня 2022 г.

Настоящий сертификат удостоверяет, что на основании положительных результатов государственных испытаний утвержден тип средств измерений

"Трансформаторы тока измерительные ТПП-Н-0,66",

изготовитель - **ООО "ЮДЖЭН", г. Новополоцк Витебской обл., Республика Беларусь (BY),**

который зарегистрирован в Государственном реестре средств измерений под номером **РБ 03 13 4872 17** и допущен к применению в Республике Беларусь с 23 июня 2017 г.

Описание типа средств измерений приведено в приложении и является неотъемлемой частью настоящего сертификата.

Председатель комитета В.В.Назаренко
23 июня 2017 г.

ФЕДЕРАЛЬНОЕ АГЕНТСТВО
ПО ТЕХНИЧЕСКОМУ РЕГУЛИРОВАНИЮ И МЕТРОЛОГИИ

СВИДЕТЕЛЬСТВО

об утверждении типа средств измерений

BY.C.34.999.A № 71145

Срок действия до 29 марта 2023 г.

НАИМЕНОВАНИЕ ТИПА СРЕДСТВ ИЗМЕРЕНИЙ
Трансформаторы тока измерительные ТПП-0,66

ИЗГОТОВИТЕЛЬ
Общество с ограниченной ответственностью "Юджэн" (ООО "Юджэн"), Республика Беларусь

РЕГИСТРАЦИОННЫЙ № **53994-18**

ДОКУМЕНТ НА ПОВЕРКУ
ГОСТ 8.217-2003

ИНТЕРВАЛ МЕЖДУ ПОВЕРКАМИ **8 лет**

Тип средств измерений утвержден приказом Федерального агентства по техническому регулированию и метрологии от **06 сентября 2018 г. № 1862**

Описание типа средств измерений является обязательным приложением к настоящему свидетельству.

Заместитель Руководителя
Федерального агентства — А.В.Кулешов

"14" 09 2018 г.

Серия СИ № 043320

ФЕДЕРАЛЬНОЕ АГЕНТСТВО
ПО ТЕХНИЧЕСКОМУ РЕГУЛИРОВАНИЮ И МЕТРОЛОГИИ

СВИДЕТЕЛЬСТВО

об утверждении типа средств измерений

BY.C.34.999.A № 68720

Срок действия до 23 июня 2022 г.

НАИМЕНОВАНИЕ ТИПА СРЕДСТВ ИЗМЕРЕНИЙ
Трансформаторы тока измерительные ТПП-Н-0,66

ИЗГОТОВИТЕЛЬ
Общество с ограниченной ответственностью "Юджэн" (ООО "Юджэн"), г. Новополоцк, Витебская обл., Республика Беларусь

РЕГИСТРАЦИОННЫЙ № **50954-17**

ДОКУМЕНТ НА ПОВЕРКУ
ГОСТ 8.217-2003

ИНТЕРВАЛ МЕЖДУ ПОВЕРКАМИ **8 лет**

Тип средств измерений утвержден приказом Федерального агентства по техническому регулированию и метрологии от **28 декабря 2017 г. № 2986**

Описание типа средств измерений является обязательным приложением к настоящему свидетельству.

Заместитель Руководителя
Федерального агентства — С.С.Голубев

"0" 01 2018 г.

Серия СИ № 040275

Қазақстан Республикасы
Инвестициялар және даму
министрлігі
"Техникалық реттеу және
метрология комитеті"
республикалық мемлекеттік
мекемесі

Министерство по инвестициям и
развитию Республики Казахстан

Республиканское государственное
учреждение "Комитет
технического регулирования и
метрологии"

Номер: KZ17VTS00001371 Дата выдачи: 14.07.2018

СЕРТИФИКАТ №15174
о признании утверждения типа средств измерений

Зарегистрирован в реестре государственной системы обеспечения единства измерений Республики Казахстан
11.07.2018 г. за № KZ.02.03.08157-2018/РБ 03 13 5074 18
Действителен до 29.03.2023 г.

Настоящий сертификат удостоверяет, что тип
трансформаторов тока измерительных
наименование средства измерений
ТПП-0,66

обозначение типа
производимых ООО «Юджэн»
наименование производителя
г. Новополоцк Витебской обл., Республика Беларусь (BY)
территориальное место расположение производства
допущен к импорту/вводу в эксплуатацию в Республику Казахстан на основании признания результатов испытаний и утверждения данного типа, проведенных Государственным комитетом по стандартизации Республики Беларусь
наименование национального органа по метрологии страны импортера

Заместитель председателя **Казыбаева Шынар Советовна**

КОМИТЕТ ТЕХНИЧЕСКОГО РЕГУЛИРОВАНИЯ И МЕТРОЛОГИИ МИНИСТЕРСТВА ПО ИНВЕСТИЦИЯМ И РАЗВИТИЮ РЕСПУБЛИКИ КАЗАХСТАН

СЕРТИФИКАТ №14698
о признании утверждения типа средств измерений

Зарегистрирован в реестре государственной системы обеспечения единства измерений Республики Казахстан «12» января 2018 г. за № KZ.02.03.07989-2018/РБ 03 13 4872 17
Действителен до «23» июня 2022 г.

Настоящий сертификат удостоверяет, что тип трансформаторов тока измерительных ТПП-Н-0,66, производимых ООО «ЮДЖЭН», г. Новополоцк Витебской обл., Республика Беларусь (BY) допущен к импорту/вводу в эксплуатацию в Республику(е) Казахстан на основании признания результатов испытаний и утверждения данного типа, проведенных Государственным комитетом по стандартизации Республики Беларусь.

Председатель **Г. Дугалов**

007573

ТАМОЖЕННЫЙ СОЮЗ

ЕАС

СЕРТИФИКАТ СООТВЕТСТВИЯ

№ ТС BY/112 02.01. 003 05302

Серия BY № 0032358

ОРГАН ПО СЕРТИФИКАЦИИ

Республиканское унитарное предприятие "Белорусский государственный институт метрологии"; место нахождения: Республика Беларусь, 220053, г. Минск, Старовиленский тракт, 93; фактический адрес: Республика Беларусь, 220053, г. Минск, Старовиленский тракт, 93; тел.: +375 17 233-55-01; факс: +375 17 288-09-38; e-mail: info@belgim.by; аттестат аккредитации: BY/112 003.02 от 05.10.1999, Республиканское унитарное предприятие "Белорусский государственный центр аккредитации"

ЗАЯВИТЕЛЬ

Общество с ограниченной ответственностью "Юджэн"; сведения о регистрации: свидетельство о государственной регистрации коммерческой организации № 300220471; место нахождения: Республика Беларусь, Витебская обл., 211440, г. Новополоцк, ул. Техническая, 6; фактический адрес: Республика Беларусь, Витебская обл., 211440, г. Новополоцк, ул. Техническая, 6; тел.: 8 (01214) 37 92 20; факс: 8 (01214) 37 22 20; e-mail: info@yudzhen.by

ИЗГОТОВИТЕЛЬ

Общество с ограниченной ответственностью "Юджэн"
Республика Беларусь, 2211440, Витебская область, г. Новополоцк, ул. Техническая,6

ПРОДУКЦИЯ

трансформаторы тока измерительные ТПП-0,66,
ТУ BY 300220471.004-2013, серийный выпуск

КОД ТН ВЭД ТС

8504 31 290 9

СООТВЕТСТВУЕТ ТРЕБОВАНИЯМ

Технический регламент Таможенного союза "О безопасности низковольтного оборудования" ТР ТС 004/2011 (ГОСТ 12.2.007.0-75)

СЕРТИФИКАТ ВЫДАН НА ОСНОВАНИИ

примененных стандартов ГОСТ 7746-2001(п.6.3.1, 6.3.4, 6.3.7, 6.3.8, 7.1) и протоколов испытаний № 45-41/36820-2014 от 31.07.2014(научно-исследовательский центр испытаний средств измерений и техники Республиканского унитарного предприятия "Белорусский государственный институт метрологии", аттестат аккредитации № BY/112 02.1.0.0025 с 25.09.1994 по 30.03.2019), акт анализа состояния производства от 12.06.2014

ДОПОЛНИТЕЛЬНАЯ ИНФОРМАЦИЯ

гарантийный срок эксплуатации - 8 лет

СРОК ДЕЙСТВИЯ С 12.08.2014 **ПО** 11.08.2019

М.П.

Руководитель (уполномоченное лицо) органа по сертификации подпись С.А. Красичков инициалы, фамилия

Эксперт-аудитор (эксперт) подпись Е.В. Шабаловский инициалы, фамилия

Бланк изготовлен РУП "Бобруйская укрупненная типография им. А.Т.Непогодина"

Зак. 201ы2014, тир. 10000

ТАМОЖЕННЫЙ СОЮЗ

ЕАС

СЕРТИФИКАТ СООТВЕТСТВИЯ

№ ТС BY/112 02.01. 003 05301

Серия BY № 0032357

ОРГАН ПО СЕРТИФИКАЦИИ

Республиканское унитарное предприятие "Белорусский государственный институт метрологии"; место нахождения: Республика Беларусь, 220053, г. Минск, Старовиленский тракт, 93; фактический адрес: Республика Беларусь, 220053, г. Минск, Старовиленский тракт, 93; тел.: +375 17 233-55-01; факс: +375 17 288-09-38; e-mail: info@belgim.by; аттестат аккредитации: BY/112 003.02 от 05.10.1999, Республиканское унитарное предприятие "Белорусский государственный центр аккредитации"

ЗАЯВИТЕЛЬ

Общество с ограниченной ответственностью "Юджэн"; сведения о регистрации: свидетельство о государственной регистрации коммерческой организации № 300220471; место нахождения: Республика Беларусь, Витебская обл., 211440, г. Новополоцк, ул. Техническая, 6; фактический адрес: Республика Беларусь, Витебская обл., 211440, г. Новополоцк, ул. Техническая, 6; тел.: 8 (01214) 37 92 20; факс: 8 (01214) 37 22 20; e-mail: info@yudzhen.by

ИЗГОТОВИТЕЛЬ

Общество с ограниченной ответственностью "Юджэн"
Республика Беларусь, 2211440, Витебская область, г. Новополоцк, ул. Техническая,6

ПРОДУКЦИЯ

трансформаторы тока измерительные ТПП-Н-0,66,
ТУ BY 300220471.003-2012, серийный выпуск

КОД ТН ВЭД ТС

8504 31 290 9

СООТВЕТСТВУЕТ ТРЕБОВАНИЯМ

Технический регламент Таможенного союза "О безопасности низковольтного оборудования" ТР ТС 004/2011 (ГОСТ 12.2.007.0-75)

СЕРТИФИКАТ ВЫДАН НА ОСНОВАНИИ

примененных стандартов ГОСТ 7746-2001(п.6.3.1, 6.3.4, 6.3.7, 6.3.8, 7.1) и протоколов испытаний № 45-41/36820-2014 от 31.07.2014(научно-исследовательский центр испытаний средств измерений и техники Республиканского унитарного предприятия "Белорусский государственный институт метрологии", аттестат аккредитации № BY/112 02.1.0.0025 с 25.09.1994 по 30.03.2019), акт анализа состояния производства от 12.06.2014

ДОПОЛНИТЕЛЬНАЯ ИНФОРМАЦИЯ

гарантийный срок эксплуатации - 6 лет

СРОК ДЕЙСТВИЯ С 12.08.2014 **ПО** 11.08.2019

М.П.

Руководитель (уполномоченное лицо) органа по сертификации подпись С.А. Красичков инициалы, фамилия

Эксперт-аудитор (эксперт) подпись Е.В. Шабаловский инициалы, фамилия

Бланк изготовлен РУП "Бобруйская укрупненная типография им. А.Т.Непогодина"

Зак. 201ы2014, тир. 10000

Более подробно на нашем сайте
www.yudzhen.ru
www.yudzhen.by

Доставка нашим транспортом 2 раза в месяц РБ, РФ
РФ работа напрямую или через московского партнера.
Гарантия на трансформаторы 36 месяцев
Гарантия на трансформаторы тока 96 месяцев

Так же бесплатно рассчитываем трансформаторы и катушки по ТЗ заказчика.

С уважением,
Главный специалист
по внешнеэкономическим
связям и техническому консультированию

Кобяк Олег Иванович

e-mail: **kobyak@yudzhen.by**
Тел. 8-10-375-**214-37-45-55**
Моб. 8-10-375-**29-555-41-81**
Skype: yudzhen.by
Viber: +375 29 555 41 81
WhatsApp: +375 29 555 41 81

Общество с ограниченной ответственностью "Юджэн".
Адрес: 211440, г.Новополоцк, ул. Техническая, 6.
Телефон/факс: +375 214 37 92 20.
Расчетный счет: BY51 ALFA 3012 2001 2601 7027 0000 в ЗАО «Альфа-Банк» г. Минск.
Адрес банка: 220030, г. Минск, ул. Сурганова, 43-47.
БИК ALFABY2X УНП 300220471 ОКПО 14423394