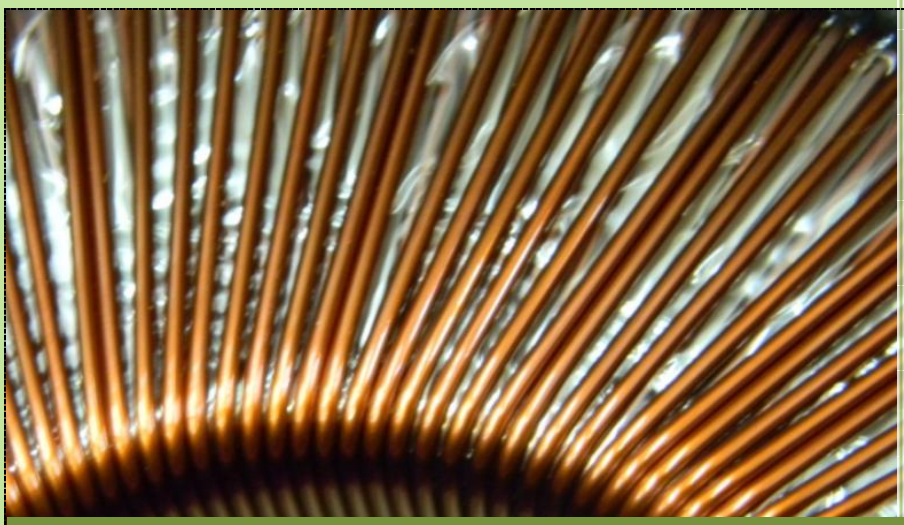

ЮДЖЭН

Каталог выпускаемой продукции

2018

Развитие и производство

Магнитопроводы тороидальные и прямоугольные

Тороидальные трансформаторы

Измерительные трансформаторы тока ТПП

Измерительные трансформаторы тока ТОП

Измерительные трансформаторы тока ТШП

Трансформаторы для питания галогенных ламп 12В

Трансформаторы ландшафтного освещения

Вольтодобавочные трансформаторы для уличного освещения

Понижающие трансформаторы специального назначения

Высоковольтные трансформаторы розжига газовых котлов и горелок

Импульсные трансформаторы и дроссели.

Катушки индуктивности каркасные и бескаркасные.

Европейские сертификаты

СТБ ISO 9001-2015

Развитие и производство

Производственное предприятие "Юджэн" было основано в 1993 году под торговой маркой "Диполь" и затем переименовано в августе 2007 года. На протяжении более 25 лет наше предприятие производит тороидальные трансформаторы, обеспечивая стабильность заявленных параметров и высокое качество изделий.

Наше предприятие имеет собственную производственную базу, обеспечивающую полный цикл производства (изготовления) начиная от сердечника и заканчивая тороидальным трансформатором.

Эффективное оборудование, научно-техническая база, высокий профессионализм специалистов позволяют создавать продукцию высокого качества, удовлетворяющую требованиям отечественных и международных стандартов.

Сегодня производственные мощности предприятия гарантируют изготовление более 50 000 моточных изделий в месяц. Гибкость производства, постоянное наличие на складе запаса комплектующих и налаженная логистика позволяют нам выполнять поставки изделий от единиц до оптовых партий в кратчайшие сроки. Подготовка серийного производства новых изделий осуществляется за 2-3 дня.

На предприятии имеется оборудование, позволяющее изготавливать трансформаторы, дроссели, высокочастотные моточные компоненты на тороидальных сердечниках с внутренним диаметром после намотки 6,5 мм проводом диаметром до 0,5 мм и с внутренним диаметром 9 мм проводом 1,0 мм.

Мы постоянно развиваемся, внедряя новые технологии и оборудование, запуская в производство новые изделия. Готовы к экспериментам и обеспечиваем индивидуальный подход каждому нашему клиенту.

Налаженная логистика позволяет доставлять продукцию два раза в месяц в РБ и РФ.

1 Магнитопроводы тороидальные и прямоугольные

Тороидальные и прямоуголные магнитопроводы (сердечники) изготавливаются из электротехнической анизотропной стали ТО-ЭТ 3406/3407/3408/3409 толщиной 0.3 мм. Качество стали обуславливает низкую магнитострикцию и низкие потери рассеяния. Это почти полностью исключает фон и шум, связанный с работой классических трансформаторов. Возможна покраска середчников.

Для производства тороидальных магнитопроводов на предприятии имеется следующая оснастка:

Ширина ленты h, мм	Диаметры оправок d, мм	
12.5	14, 21, 23, 36	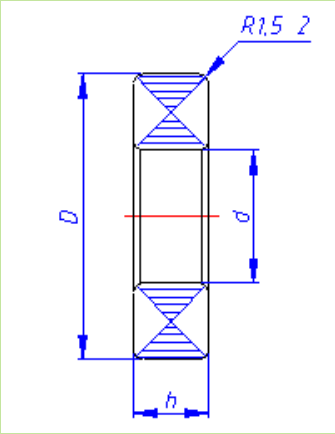
16	25, 28, 30, 36, 40, 50, 60	
20	25, 30, 32, 36, 40, 50	
25	21, 23, 25, 30, 36, 40, 44, 50, 70, 80, 100	
30	40, 44, 50, 60	
35	42, 70	
40	40, 44, 50, 60, 70, 90	
50	70, 80, 100, 115, 125, 130	
Максимальный наружный диаметр навивки D - 250 мм		

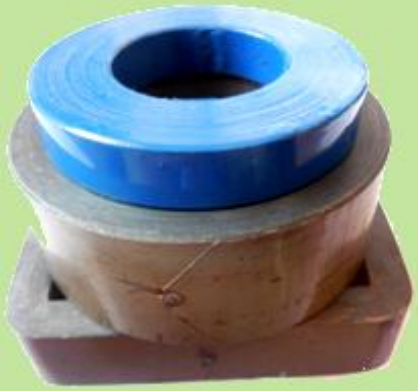

Рис. 1 Магнитопроводы круглые и прямоугольные

2 Тороидальные трансформаторы

Тороидальные трансформаторы производятся на кольцевых магнитопроводах и предназначены для работы в устройствах радиоэлектронной аппаратуры, аппаратуры средств связи, бытовой РЭА и медицинской технике. Широкое распространение тороидальные трансформаторы получили в источниках питания (в источниках напряжения и тока) приборов охранной и пожарной сигнализации, в ступенчатых стабилизаторах напряжения, для питания осветительных приборов в т.ч. и галогенных ламп, а также в аппаратуре управления уличным и ландшафтным освещением.

ООО "Юджэн" серийно производит на заказ тороидальные трансформаторы питания мощностью от 1 до 9000 ВА, предназначенные для работы в аппаратуре и приборах промышленного, специального и бытового назначения (в том числе и для питания ламповых усилителей), работающих от сети переменного тока частотой от 50 до 400 Гц. Тороидальные трансформаторы выполнены на витых ленточных тороидальных магнитопроводах. При изготовлении тороидальных трансформаторов применяются материалы класса нагревостойкости F по ГОСТ 8865-87. Трансформаторы выпускаются II класса защиты от поражения электротоком по ГОСТ 275700.0-87 (ГОСТ Р МЭК 335-1-94). По требованию заказчика, возможна установка многоразовых или одноразовых термопредохранителей. Допустимые отклонения выходных напряжений уточняются при заказе. При изготовлении (намотке) на заказ тороидального трансформатора учитываются требования потребителя по габаритам, расположению выводов, и т.п. Наш код предприятия разработчика с 01.01.05г. ПКФЛ. Ранее мы использовали обозначение **АРГО (ARGO)**. При необходимости присваиваем код заказчика.

Рис. 2 Тороидальный трансформатор

3 Измерительные трансформаторы тока. ТПП

0,2S

№ п/п	Наименование товара	Единица измерения
1	Трансформатор ТПП-Н-0,66-0,2S-1000/5-3-У3	шт
2	Трансформатор ТПП-Н-0,66-0,2S-1200/5-3-У3	шт
3	Трансформатор ТПП-Н-0,66-0,2S-400/5-2,5-У3	шт
4	Трансформатор ТПП-Н-0,66-0,2S-500/5-2,5-У3	шт
5	Трансформатор ТПП-Н-0,66-0,2S-600/5-2,5-У3	шт
6	Трансформатор ТПП-Н-0,66-0,2S-750/5-2,5-У3	шт
7	Трансформатор ТПП-Н-0,66-0,2S-800/5-2,5-У3	шт
8	Трансформатор ТПП-0,66-0,2S-1000/5-5-У3	шт
9	Трансформатор ТПП-0,66-0,2S-1200/5-5-У3	шт
10	Трансформатор ТПП-0,66-0,2S-1500/5-5-У3	шт
11	Трансформатор ТПП-0,66-0,2S-2000/5-5-У3	шт
12	Трансформатор ТПП-0,66-0,2S-750/5-5-У3	шт
13	Трансформатор ТПП-0,66-0,2S-800/5-5-У3	шт

0,5S

№ п/п	Наименование товара	Единица измерения
1	Трансформатор ТПП-Н-0,66-0,5S-150/5-1-У3	шт
2	Трансформатор ТПП-Н-0,66-0,5S-200/5-1-У3	шт
3	Трансформатор ТПП-Н-0,66-0,5S-250/5-1-У3	шт
4	Трансформатор ТПП-Н-0,66-0,5S-300/5-1-У3	шт
5	Трансформатор ТПП-0,66-0,5S-300/5-3-У3	шт
6	Трансформатор ТПП-0,66-0,5S-400/5-3-У3	шт
7	Трансформатор ТПП-0,66-0,5S-400/5-5-У3	шт
8	Трансформатор ТПП-0,66-0,5S-500/5-5-У3	шт
9	Трансформатор ТПП-0,66-0,5S-600/5-5-У3	шт
10	Трансформатор ТПП-0,66-0,5S-750/5-5-У3	шт
11	Трансформатор ТПП-0,66-0,5S-800/5-5-У3	шт
12	Трансформатор ТПП-0,66-0,5S-1000/5-5-У3	шт
13	Трансформатор ТПП-0,66-0,5S-1200/5-5-У3	шт
14	Трансформатор ТПП-0,66-0,5S-1500/5-5-У3	шт
15	Трансформатор ТПП-0,66-0,5S-2000/5-5-У3	шт

Рис. 3 Трансформатор тока измерительный ТПП-Н-0,66

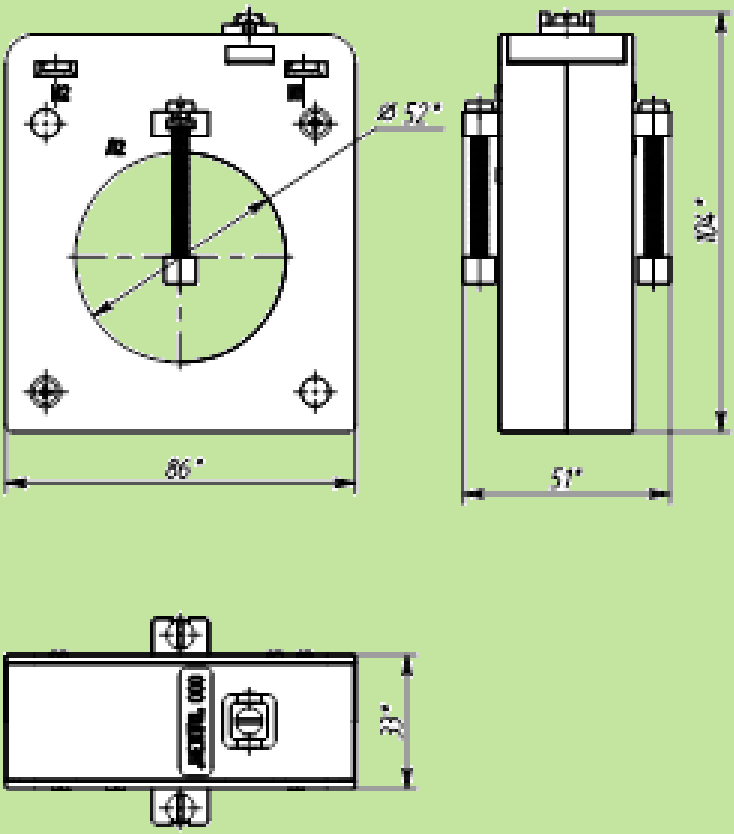

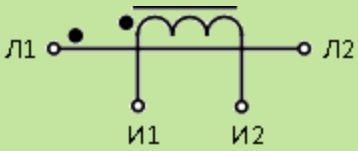

Таблица 1 – Габаритные, установочные, присоединительные размеры

4 Измерительные трансформаторы тока. ТОП

Трансформаторы тока измерительные предназначены для масштабного преобразования силы переменного тока с целью его дальнейшего измерения в сетях частотой 50 Гц и номинальным напряжением до 0,66 кВ включительно. Трансформаторы применяются в схемах коммерческого учета электрической энергии (трансформаторы тока для счетчиков активной электрической энергии) для расчета с потребителями, а также в схемах измерения и защиты.

0.2s/0.5s/0.2/0.5/1/3/5

Тип и исполнение трансформатора	**Номинальная мощность нагрузки, ВА**	**Номинальный первичный ток, А**	**Номинальный вторичный ток, А**	**Класс точности**
ТОП-Н-0,66-1 ТОП-Н-0,66-2	5	1; 5; 10; 15; 20; 25; 30; 40; 50; 60; 75; 80; 100; 150; 200; 250; 300; 400	5	**0,2S**
				0,5S
				0,2; 0,5; 1; 3; 5

1- Трансформатор тока выполнен на сердечнике из **нанокристаллического сплава**.
2- Трансформатор тока выполнен на сердечнике из электротехнической стали.

Магнитопровод из нанокристаллического сплава обеспечивает долговременную стабильность параметров в течение более 25 лет.

Рис. 4 Трансформатор тока измерительный ТОП-Н-0,66

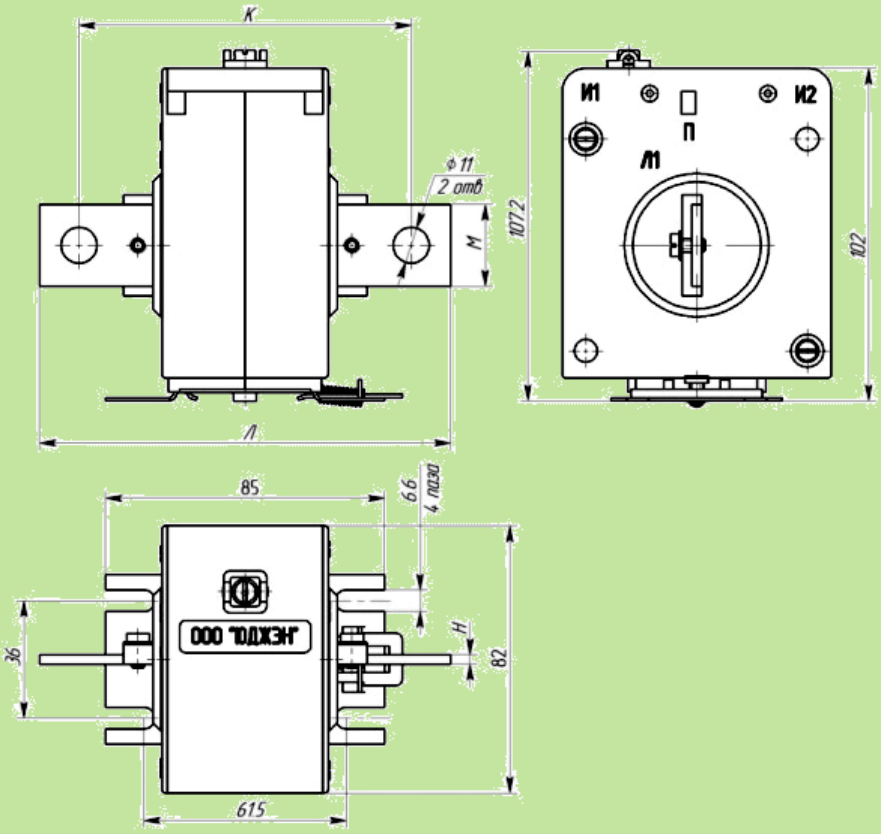

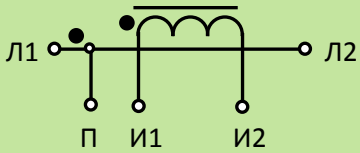

Таблица 2 – Габаритные, установочные, присоединительные размеры

Типоисполнение трансформатора тока	**Размеры, мм**			
	К	**Л**	**М**	**Н**
ТОП-Н-0,66	100	125	24	3,0

5 Измерительные трансформаторы тока. ТШП 0.2s/0.5s/0.2/0.5/1/3/5

Тип и исполнение трансформатора	Номинальная мощность нагрузки, ВА	Номинальный первичный ток, А	Класс точности
ТШП-Н-0,66-1 ТШП-Н-0,66-2 ТШП-Н-0,66-3	1	**15**	3, 5
		20; 25	3, 5
		30	1; 3; 5
		40	0,5; 1; 3; 5
		50; 60; 75; 80	**0,5S**
			0,5; 1; 3; 5
		100; 150; 200; 250; 300; 400; 500; 600; 750;	**0,2S**
			0,5S
			0,2; 0,5; 1; 3; 5
	2,5	**25**	5
		30; 40; 50	3, 5
		60; 75; 80	**0,5S**
			0,5; 1; 3; 5
		100	**0,5S**
			0,2; 0,5; 1; 3; 5
		150	**0,5S**
			0,5; 1; 3; 5
		200; 250; 300; 400; 500; 600; 750; 800; 1000; 1200; 1500	**0,2S**
			0,5S
			0,2; 0,5; 1; 3; 5
	5	40; 50	3; 5
		60; 75; 80	1; 3; 5
		100	**0,5S**
			0,5; 1; 3; 5
		150; 200; 250; 300; 400; 500; 600; 750;	**0,2S**
			0,5S
			0,2; 0,5; 1; 3; 5

1- Трансформатор тока выполнен на сердечнике из **нанокристаллического сплава**.
2- Трансформатор тока выполнен на сердечнике из электротехнической стали.
3- Трансформатор тока выполнен на сердечнике комбинированном.

Магнитопровод из нанокристаллического сплава обеспечивает долговременную стабильность параметров в течение более 25 лет.

Рис. 5 Трансформатор тока измерительный ТШП-Н-0,66

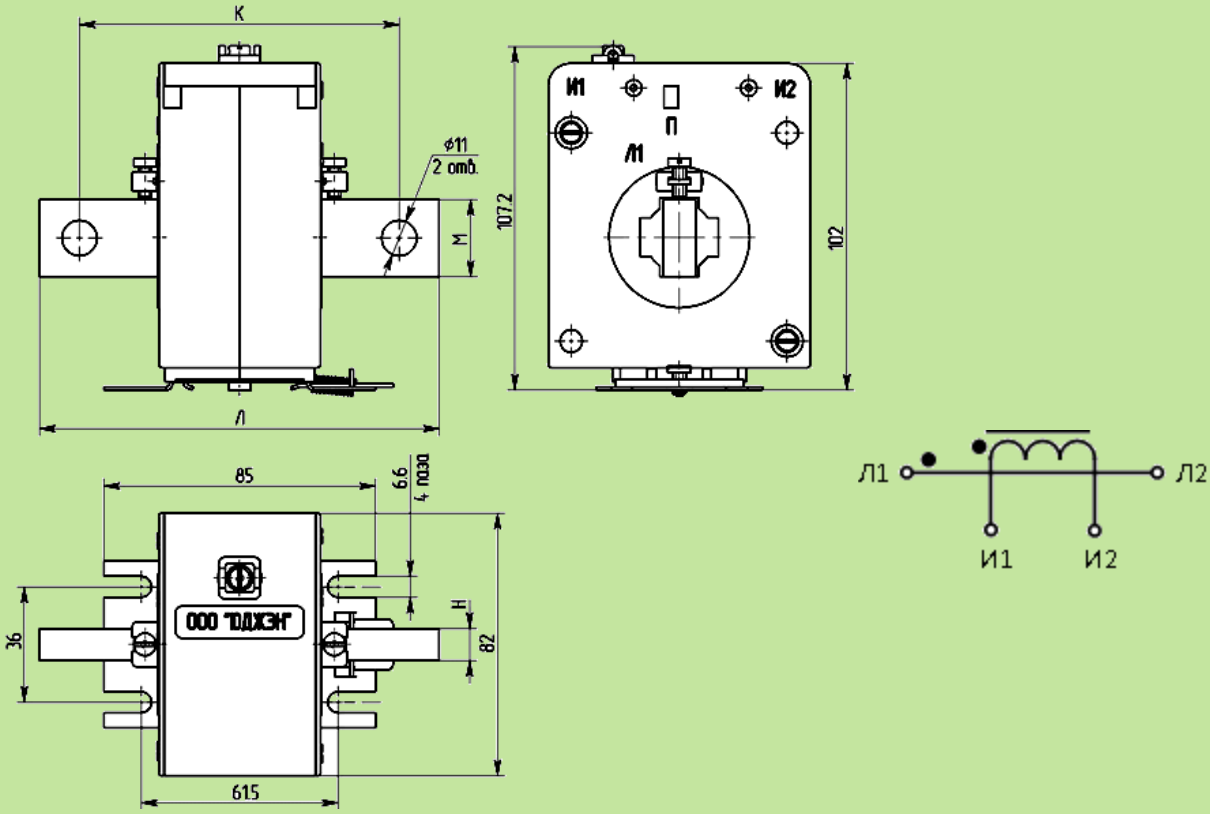

Таблица 3 – Габаритные, установочные, присоединительные размеры с шиной

Первичный ток, А	Типоразмер шины, мм			Материал
	Л	М	Н	
15-500	160	24	7,5	Алюминий
600			10	
750-800			12	
1000			12	
1200-1500	250	24	24	Медь

6 Трансформаторы для питания галогенных ламп (12В)

Галогенные светильники и лампы активно используются в офисном, коммерческом и бытовом освещении. В сравнении с классическими лампами накаливания, "галогенки" обладают более высокой световой отдачей и отличной цветопередачей, что обеспечивает зрительный комфорт. По сроку службы галогенные лампы превосходят лампы накаливания в 2-4 раза.

Главные достоинства низковольтных галогенных ламп – более долгий срок службы и высокий уровень безопасности, гарантируемый низким напряжением питания. Но чтобы можно было использовать эти преимущества в полной мере, необходимо для ламп правильно подобрать трансформатор.

Применение галогенных ламп позволяет значительно повысить освещенность при меньшем энергопотреблении в сравнении с традиционными лампами накаливания.

№	Марка трансформатора	Технические параметры тороидального трансформатора для галогенных ламп					
		P, ВА	Габариты $d_н/d_{вн}$-h, мм	Масса, не более, кг	t перегрева, °С	Ток хх, мА	Напряжение хх, В
1	ТТП-100-0.02	20	25/72-30	0,39	28,5	7	13,5
2	ТТП-101-0,035	35	27/76-33	0,47	40,9	8	12,75
3	ТТП-102-0.05	50	27/81-37	0,66	39,8	11	12,4
4	ТТП-102-0,06	60	25/82-39	0,71	41,7	11	12,1
5	ТТП-103-0,08	80	36/94-43	1,01	40,8	15	12,55
6	ТТП-104-0,105	105	35/97-44	1,18	42,1	15	12,45
7	ТТП-105-0,15	150	30/110-47	1,66	43,6	17	12,4
8	ТТП-106-0,2	200	44/127-46	2,11	43,6	20	12,28
9	ТТП-106-0,25	250	42/124-55	2,68	45,3	25	12,5
10	ТТП-107-0,3	300	53/136-58	3,10	45,5	30	12,5
11	ТТП-108-0,4	400	49/148-59	3,97	45,8	35	12,2
12	ТТП-109-0,5	500	47/158-60	4,78	46,6	40	12,15
13	ТТП-109-0,6	600	55/160-73	5,99	46,5	50	12,28

Так же возможно изготовление с применением алюминиевого провода и с установкой в первичную цепь многоразового термопредохранителя.

7 Трансформаторы ландшафтного освещения

Низковольтный электромагнитный нестабилизированный источник питания переменного тока для ландшафтного освещения и галогенных ламп (на базе тороидального трансформатора ПКФЛ 671112.962тмп).

Источник питания однофазный, закрытого исполнения, размещенный в корпусе со степенью защиты IP 54. Разработан для работы в местах, в которых возможно попадание некоторого количество пыли внутрь и возможно воздействие брызг, падающих в любом направлении (пыле- и брызгозащищенное исполнение).

Источник питания выполнен по оригинальному схемотехническому решению: в отличие от аналогов у него только одна выходная обмотка (без дополнительных отводов). Корректировка выходного напряжения в зависимости от значения входного и в зависимости от длины проводников для подключения нагрузки осуществляется переподключением входа к соответствующему отводу первичной обмотки, т.е. может быть задействована вся первичная обмотка либо некоторая ей часть. Можно использовать различные комбинации плеч первичной обмотки для получения требуемого напряжения на выходе. Максимальное входное напряжение 240 В.

Мощность осветительных приборов не должна превышать 90 % номинала трансформатора. Не рекомендуется превышение мощности 450 ватт по выходу.

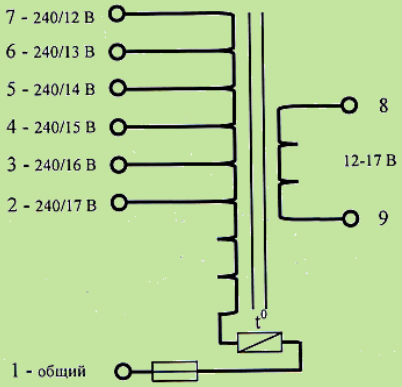

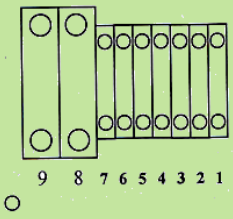

Рис. 6 Трансформатор ландшафтного освещения в металлическом ящике

8 Вольтодобавочные трансформаторы для уличного освещения

Освещение улиц и площадей имеет огромное значение для работы водителей и безопасности движения автотранспорта и пешеходов. Сети уличного освещения (и иллюминации) – очень энергоемкий и «массовый» потребитель электроэнергии. Доля электроэнергии, затрачиваемая на освещение, доходит, по разным источникам, до 20–30% и значительная ее часть приходится именно на наружные источники света.

Экономии энергии можно добиться за счет питания ламп напряжением ниже номинального. При этом напряжение питания может быть занижено до определенного уровня для всех типов ламп, используемых для уличного освещения (за исключением светодиодных ламп, в которых используется стабилизированное напряжение).

Наиболее эффективно данные задачи можно решить, внедряя автоматизированную систему управления и сбора данных. Системы такого типа уже достаточно долго используются в промышленности и энергетике Республики Беларусь. Потребляемая осветительными линиями мощность регулируется регулятором напряжения, управляемым контроллером щита управления освещением. Одним из основных компонентов регулятора напряжения являются вольтодобавочные автотрансформаторы (как правило на каждую фазу ставится отдельный автотрансформатор).

- Реальная экономия энергоресурсов составляет от 12 до 40%
- Защита осветительной аппаратуру от резких скачков напряжения питания, которые сокращают срок службы аппаратуры;
- Обеспечение необходимым уровнем освещения, который может меняться из-за снижения напряжения в распределительной электрической сети;
- Увеличение продолжительности эксплуатации ламп, работающих в режиме пониженного напряжения питания;
- Снижение расходов на утилизацию отработавших ламп.

Рис. 7 Размещение трансформаторов в ящике управления освещением

9 Понижающие трансформаторы специального назначения

Рис. 8 Трансформатор залит компаундом в металлический корпусе

Рис. 9 3-х фазный трансформатор залит компаундом в металлический корпусе

10 Высоковольтные трансформаторы розжига газовых котлов и горелок

Для запальных горелок розжига жидкого и газообразного топлива, а также как источники высокого напряжения для неоновой подсветки (неоновых ламп) и рекламы, они же трансформаторы для неона.

Оригинальная конструкция трансформатора обеспечивает устойчивую работу в течении длительного срока службы, низкий нагрев и низкую массу готового изделия. Неразрезной сердечник позволяет снизить энергопотребление за счет уменьшения паразитных токов. Для удобства монтажа все клеммы для электрических соединений находятся под одной пластиковой крышкой. Разработаны для работы в местах, защищенных от прямого попадания солнечной радиации и воды.

Основные технические характеристики Высоковольтный трансформатор для неона ПКФЛ 671112.648-хххх	25/30 мА					35/45 мА			50/60 мА	
	0225	0325	0425	0525	0625	0235	0335	0435	0250	0350
Рабочая температура	-40...+50									
Номинальное первичное напряжение, В	~220, 50 Гц									
Номинальное вторичное напряжение, В	2000	3000	4000	5000	6000	2000	3000	4000	2000	3000
Ток первичной обмотки при номинальной нагрузке, А не более	0,25	0,36	0,49	0,6	0,72	0,35	0,35	0,66	0,48	0,72
Номинальный вторичный ток, мА	25					35			50	

Трансформатор для розжига(поджига) горелок	ПКФЛ 671112.265-03	ПКФЛ 671112.265-04
Рабочая температура	-40...+50	
Номинальное первичное напряжение,	$\sim 220^{+15}_{-10}$, 50-60 Гц	
Номинальное вторичное напряжение,	$\sim 7000^{+750}$	$\sim 12000^{+200}$
Ток первичной обмотки при номинальной нагрузке, А не более	1,1	2,4
Номинальный вторичный ток, мА	30	42
Относительная продолжительность	20%	
Продолжительность цикла, с	180	120
Продолжительность работы в режиме непрерывного горения дуги, минут	7	5
Габаритные размеры, мм	151 x 120 x 84	
Масса, кг	3,3	3,2

Рис. 10 Высоковольтный трансформатор розжига газовых котлов и горелок

11 Импульсные трансформаторы и дроссели.

Импульсные трансформаторы находят применение в различных импульсных устройствах, например в высокочастотных импульсных источниках питания. Импульсные трансформаторы дают возможность изменять полярность, а так же уровень формируемого импульса напряжения или тока, согласовывать сопротивления генератора импульсов и нагрузки, отделять потенциалы приемника и источника импульсов, позволяют получить импульсы от одного генератора на нескольких раздельных нагрузках и создать обратную связь в контурах схем импульсных устройств. Импульсный трансформатор нередко используется как преобразовательный элемент, например дифференцирующий трансформатор.

Импульсные трансформаторы на тороидальных магнитопроводах применяются в высокочастотных импульсных источниках питания. Эти источники питания отличаются меньшей массой, габаритами и себестоимостью по сравнению с традиционными низкочастотными источниками.

Дроссели на тороидальных магнитопроводах представляют собой катушку индуктивности, намотанную на металлический или ферритовый тороидальный магнитопровод, которая обладает высоким сопротивлением переменному и малым сопротивлением постоянному токам. Дроссели включаются в цепь последовательно и предназначаются для фильтрации или ограничения тока в цепи высоких частот.

Дроссели на тороидальных магнитопроводах зачастую используются как для защиты источников питания от попадания в них наведённых высокочастотных сигналов, так и во избежание засорения питающей сети электромагнитными помехами. На низких частотах используется в фильтрах цепей питания и обычно имеет металлический или ферритовый сердечник.

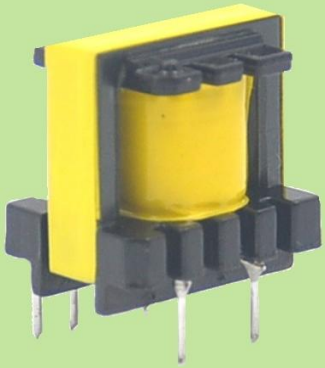

Рис. 11 ВЧ трансформаторы и дроссели

12 Катушки индуктивности каркасные и бескаркасные.

Катушки индуктивности (комплекты катушек) предназначены для использования в индукционных расходомерах, применяемых в качестве первичных преобразователей в приборах учета тепла. Конструктивно катушки индуктивности бывают бескаркасные или намотанные на каркасе (каркасные катушки). Катушки индуктивности могут применяться в резонансных контурах, в цепях питания радиотехнических устройств в качестве фильтрующего элемента, в импульсных стабилизаторах, в качестве электромагнитов и т.д.

Изготовление как каркасных так и бескаркасных с применением самоспекаемого провода.

Рис. 12 Катушки в каркасном и бескаркасном исполнении

13 Европейские сертификаты

TSU®

TECHNICKÝ SKÚŠOBNÝ ÚSTAV PIEŠŤANY, š.p.
Certifikačný orgán certifikujúci výrobky
Krajinská cesta 2929/9
921 01 Piešťany, Slovenská republika

SNAS
Reg. No. 009/P-018

СЕРТИФИКАТ СООТВЕТСТВИЯ
CONFORMITY CERTIFICATE

№./No. 161299040

Производитель

ООО «Юджэн»
ул. Техническая, 6
г. Новополоцк, Республика
Беларусь, 211440

Manufacturer

Limited Liability Company "Yudzhen"
Tekhnicheskaya St. 6,
Novopolotsk, 211440,
Republic of Belarus

Продукт /тип

Тороидальный трансформатор,
тип ТТ - xxxx-a-yyy и его варианты

Product /Type

Toroidal Transformers,
type TT - xxxx-a-yyy and its versions

Спецификация – варианты продукта указаны на обратной стороне сертификата.

Specification – product variations listed on the reverse side of the certificate.

Настоящий сертификат соответствия подтверждает, что продукт соответствует основным требованиям безопасности следующих Директив ЕС Нового подхода:

This conformity certificate confirms the conformity of the product with essential safety requirements of the following EC New Approach Directives as amended:

2006/95/EC Низковольтное оборудование
2004/108/EC Электромагнитная совместимость

2006/95/EC Low Voltage Directive
2004/108/EC Electromagnetic compatibility

Европейские гармонизированные стандарты использованные для оценки соответствия:

EN 61558-1:2005/A1:2009, EN61558-2-6:2009

European harmonized standards used for conformity assessment:

EN 61558-1:2005/A1:2009, EN61558-2-6:2009

Сертификат выдается на основании испытаний образца продукта.
Результаты приведены в Отчете об оценке соответствия № 150500198 от (дата) 25.02.2016.

The certificate has been issued on the basis of the tests of the product type sample.
The results are recorded in the Conformity assessment report No 150500198 dated 25.02.2016.

CE маркировку можно применить только в случае проведения оценки соответствия требованиям всех надлежащих Директив ЕС

CE mark can be used only in the case of conformity assessment according to all relevant EC Directives

Дата выдачи / Issue date: 26.02.2016

Действителен до / Expiry date: 25.02.2019

Издание / Issue: 1

TECHNICKÝ SKÚŠOBNÝ ÚSTAV PIEŠŤANY, š.p. TSU SK

Ing. Dušan HANKO
Руководитель отдела сертификации продуктов
Head of Product Certification Body

TSU Piešťany, š.p. является нотифицированным органом ЕС, номер 1299

Спецификация – варианты продукта:

Тороидальный трансформатор,
тип TT - xxxx-a-yyy

Где:
xxxx – значить мошность (VA), может: 0010, 0015, 0020, 0030, 0050, 0060, 0080, 0100, 0120, 0160, 0200, 0250, 0300, 0400, 0500, 0625, 0800, 1000
a – значить число вторичных обмоток, может быть: 1, 2
yyy – значить напряжение обмотки под нагрузкой (V), может быть: 6, 9,12,16,18,24,42,115

Specification – product variations:

Toroidal Transformers,
type TT - xxxx-a-yyy

Where:
xxxx – mean power (VA) – can be: 0010, 0015, 0020, 0030, 0050, 0060, 0080, 0100, 0120, 0160, 0200, 0250, 0300, 0400, 0500, 0625, 0800, 1000
a – mean the number of secondary windings, can be: 1, 2
yyy – mean voltage of the winding under load (V), can be: (6, 9,12,16,18,24,42,115)

Настоящий сертификат выдан при соблюдении следующих условий:

1. Сертификат распространяется исключительно на тип продукта, который подвергался испытаниям, указанным в вышеприведенном отчете.
2. Настоящий сертификат не распространяется на производственный процесс / внутризаводской контроль.
3. Сертификат не означает, что орган сертификации проводит надзор или контроль производства.
4. Производитель обязан гарантировать соответствие впоследствии выпускаемой продукции с сертифицированным типом.
5. Изменения, которые могут оказать влияние на сохранение соответствия сертификационным требованиям, могут вызвать необходимость подтверждения сохранения действия сертификата посредством доказательства соблюдения условий, при которых был сертификат выдан, или посредством проведения дополнительной оценки.

This certificate is issued under the following conditions:

1. The certificate applies only to the product type submitted to the tests specified in the report referenced above.
2. The production process/factory production control is not covered by this certificate.
3. The certificate does not imply that the certification body has performed any surveillance or control of the production process.
4. The manufacturer shall ensure the conformity of subsequent production items with the certified type.
5. Changes that may affect the conformity with the certification requirements may make the continuation of the certificate validity dependent on the evidence as for the observance of requirements under which the certificate has been awarded, or on an additional evaluation

TECHNICKÝ SKÚŠOBNÝ ÚSTAV PIEŠŤANY, a.s.
TSU
SK

077755

НАЦИОНАЛЬНАЯ СИСТЕМА ПОДТВЕРЖДЕНИЯ СООТВЕТСТВИЯ РЕСПУБЛИКИ БЕЛАРУСЬ

БГЦА	BY/112 105.01 СТБ ISO/IEC 17021-1
BSCA	

Орган по сертификации систем менеджмента «Норм Тест»
Общества с ограниченной ответственностью «Норм Тест»
ул. Гурского, 46, оф.21, 220052, г.Минск
Республика Беларусь

СЕРТИФИКАТ СООТВЕТСТВИЯ

СТБ ISO 9001

Зарегистрирован в реестре № **BY/112 05.01.105 06197**

Дата регистрации 23 февраля 2018 г.
Действителен до 23 февраля 2021 г.

Настоящий сертификат соответствия выдан Обществу с ограниченной ответственностью «Юджэн»

(УНП 300220471)

Республика Беларусь, 211440, г. Новополоцк,
ул. Техническая, 6

и удостоверяет, что система менеджмента качества

проектирования и производства трансформаторов, катушек индуктивности

соответствует требованиям СТБ ISO 9001-2015

Руководитель
органа по сертификации М.В. Кондраль

№ 0146477

СЕРТИФИКАТ

TIC TÜV International Certification TÜV CERT

соответствия системы менеджмента требованиям стандарта ISO 9001:2015

В соответствии с правилами сертификации подтверждено выполнение требований стандарта в организации

ООО «Юджэн»

ул. Техническая, 6,
211440, г. Новополоцк

Республика Беларусь

в области:

Проектирование и производство трансформаторов, катушек индуктивности

Регистрационный номер сертификата: TIC 15 100 1810109

Действителен до: 2021-03-20
Действителен с: 2018-03-21

Отчет по аудиту №: 3330 2VV3 A0

Сертификация проведена в соответствии с процедурой аудитирования и сертификации TIC и предусматривает проведение регулярных наблюдательных аудитов.

Орган по сертификации систем и персонала
TÜV Thüringen e.V.

TÜV THÜRINGEN

Йена, 2018-03-21

IAF

DAkkS Deutsche Akkreditierungsstelle D-ZM-16006-05-01

На официальных сертификатах голограммы.

Срок действия сертификата может быть проверен на Интернет-странице www.tuev-thueringen.de

Zertifizierungsstelle des TÜV Thüringen e.V. • Ernst-Ruska-Ring 6 • D-07745 Jena • ☎ +49 3641 399740 • ✉ zertifizierung@tuev-thueringen.de

Бесплатная разработка новых изделий по Вашему ТЗ.

Подбор аналогов трансформаторов ОСМ.

РФ работа напрямую или через московского партнера.

Доставка нашим транспортом 2 раза в месяц РБ, РФ

Гарантия на трансформаторы 36 месяцев

С уважением,
Главный специалист
по внешнеэкономическим
связям и техническому консультированию

Кобяк Олег Иванович
*Тел. 8-10-375-**214-37-45-55***
*Моб. 8-10-375-**29-555-41-81***

e-mail: **kobyak@yudzhen.by**
skype: **yudzhen.by**
WhatsApp: +375-29-555-41-81
Viber: +375-29-555-41-81

ООО "Юджэн"

Республика Беларусь

Витебская область

211440, г. Новополоцк

Более детально предлагаем ознакомиться на наших сайтах

WWW.YUDZHEN.COM

WWW.YUDZHEN.BY

WWW.YUDZHEN.RU